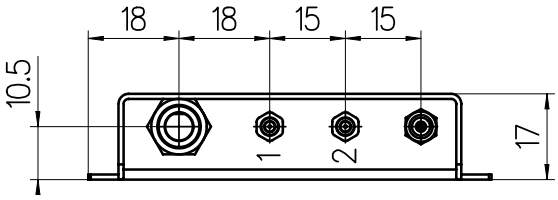
18
18
15
15
10.5
17
1
2

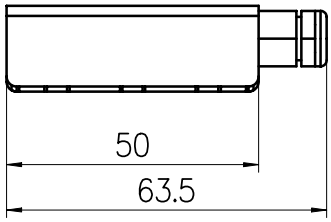
50
63.5

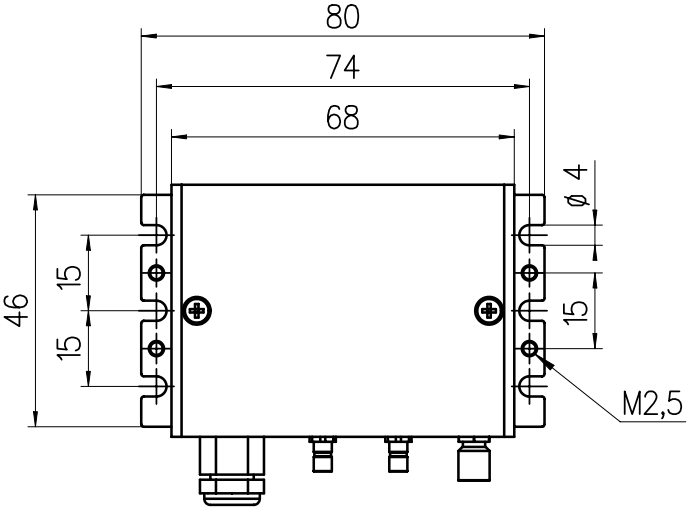
80
74
68
ø 4
46
15
15
15
M2,5