ANCRAGE

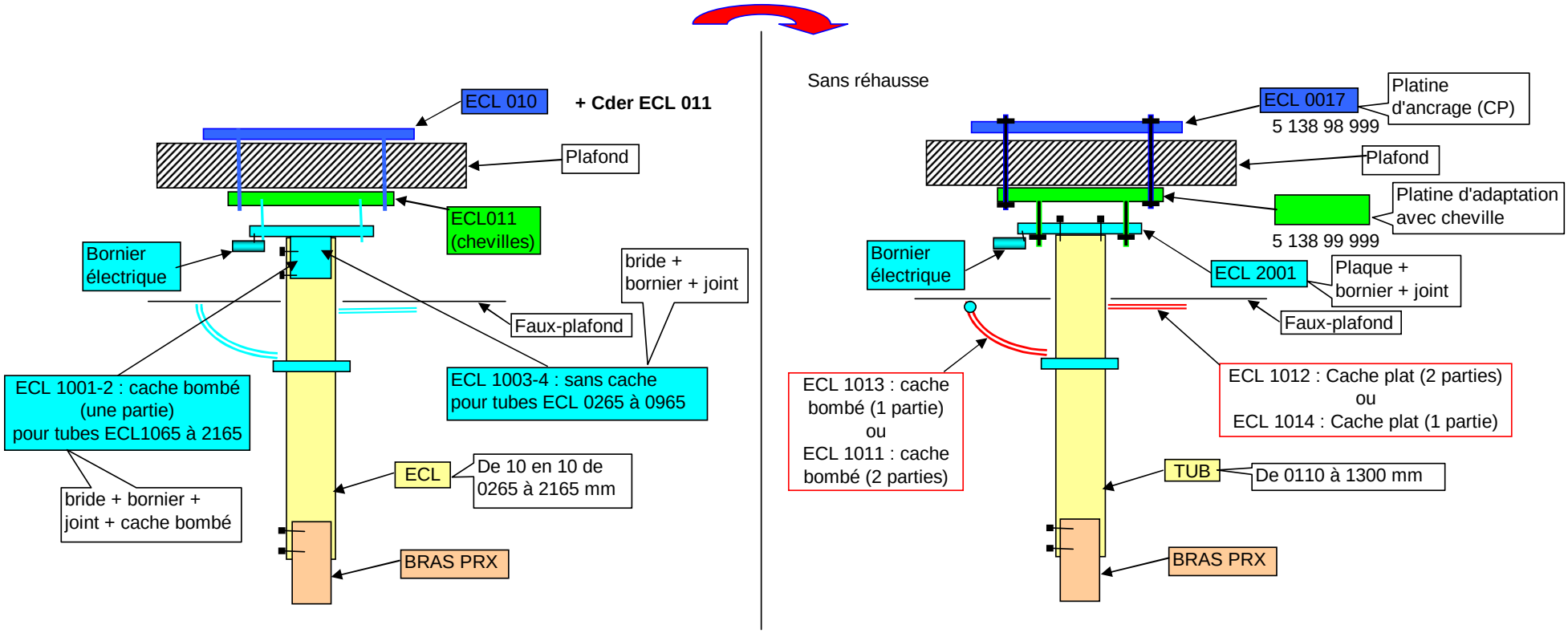
ECL 010
+ Cder ECL 011
Plafond
ECL011 (chevilles)
Bornier électrique
bride + bornier + joint
Faux-plafond
ECL 1001-2 : cache bombé (une partie) pour tubes ECL1065 à 2165
ECL 1003-4 : sans cache pour tubes ECL 0265 à 0965
ECL
De 10 en 10 de 0265 à 2165 mm
bride + bornier + joint + cache bombé
BRAS PRX
Sans réhausse
ECL 0017
5 138 98 999
Platine d'ancrage (CP)
Plafond
Platine d'adaptation avec cheville
5 138 99 999
Bornier électrique
ECL 2001
Plaque + bornier + joint
Faux-plafond
ECL 1013 : cache bombé (1 partie) ou ECL 1011 : cache bombé (2 parties)
ECL 1012 : Cache plat (2 parties) ou ECL 1014 : Cache plat (1 partie)
TUB
De 0110 à 1300 mm
BRAS PRX